RE 13 ∅13 mm, Graphitbürsten, 3 Watt

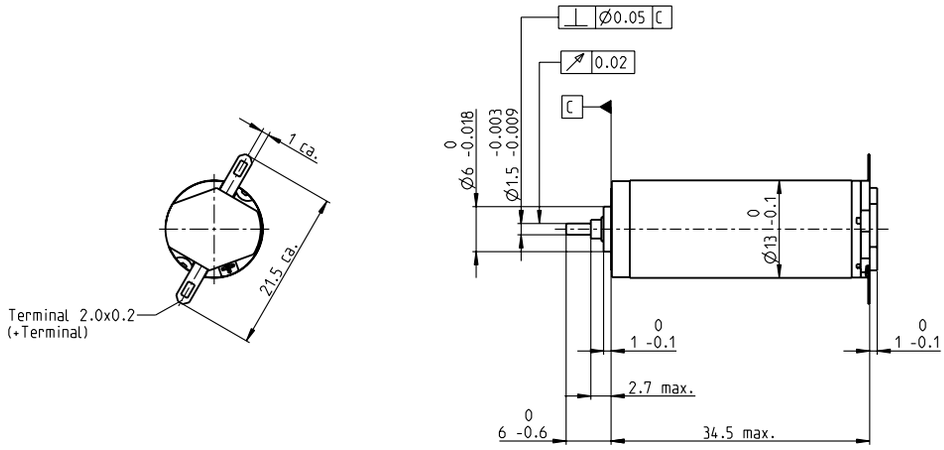

M 1:1

Lagerprogramm
Standardprogramm
Sonderprogramm (auf Anfrage)

Artikelnummern

Motordaten			118582	118583	118584	118585	118586	118587	118588	118589	118590	118591	118592	118593	118594	118595	118596
	Werte bei Nennspannung																
1	Nennspannung	V	3	3.6	3.6	4.8	6	6	7.2	9	10	12	15	18	21	24	30
2	Leerlaufdrehzahl	min^{-1}	12000	13600	11900	13600	13600	12100	13100	13800	13200	13300	13400	13000	14100	13800	14000
3	Leerlaufstrom	mA	168	164	136	121	95.5	81	75.3	64	53.9	45.4	36.8	29.2	28	23.8	19.5
4	Nenndrehzahl	min^{-1}	9520	10800	8780	10100	10300	8660	9790	10600	10100	10200	10400	9910	11100	10800	11000
5	Nennmoment (max. Dauerdrehmoment)	mNm	1.22	1.32	1.58	1.92	2.05	2.17	2.12	2.17	2.32	2.3	2.31	2.36	2.29	2.33	2.28
6	Nennstrom (max. Dauerbelastungsstrom)	A	0.72	0.72	0.72	0.72	0.602	0.558	0.495	0.422	0.383	0.319	0.259	0.212	0.192	0.167	0.134
7	Anhaltemoment	mNm	7.44	8.13	7.11	8.58	9.25	8.35	9.03	10.1	10.5	10.4	10.5	10.4	11.1	11	10.9
8	Anlaufstrom	A	3.46	3.51	2.69	2.73	2.33	1.87	1.82	1.69	1.52	1.25	1.03	0.814	0.809	0.688	0.556
9	Max. Wirkungsgrad	%	50	53	53	57	60	60	61	63	64	65	65	66	66	66	66
	Kenndaten																
10	Anschlusswiderstand	Ω	0.867	1.02	1.34	1.76	2.57	3.21	3.96	5.32	6.6	9.56	14.6	22.1	26	34.9	54
11	Anschlussinduktivität	mH	0.021	0.025	0.032	0.046	0.073	0.092	0.114	0.164	0.223	0.316	0.486	0.75	0.871	1.19	1.79
12	Drehmomentkonstante	mNm/A	2.15	2.31	2.65	3.14	3.97	4.46	4.96	5.95	6.94	8.27	10.2	12.7	13.7	16	19.7
13	Drehzahlkonstante	min^{-1}/V	4440	4130	3610	3040	2410	2140	1930	1600	1380	1160	932	750	696	595	485
14	Kennliniensteigung	min^{-1}/mNm	1790	1830	1830	1700	1560	1540	1540	1430	1310	1340	1330	1300	1320	1300	1330
15	Mechanische Anlaufzeitkonstante	ms	12.8	11.4	10.5	9.44	8.68	8.46	8.23	7.93	7.74	7.62	7.51	7.42	7.39	7.37	7.38
16	Rotorträgheitsmoment	gcm^2	0.681	0.596	0.548	0.53	0.53	0.526	0.512	0.528	0.565	0.545	0.541	0.544	0.536	0.543	0.529

Spezifikationen

	Thermische Daten	
17	Therm. Widerstand Gehäuse-Luft	33 K/W
18	Therm. Widerstand Wicklung-Gehäuse	7.0 K/W
19	Therm. Zeitkonstante der Wicklung	4.88 s
20	Therm. Zeitkonstante des Motors	259 s
21	Umgebungstemperatur	-20...+65°C
22	Max. Wicklungstemperatur	+85°C
	Mechanische Daten (Sinterlager)	
23	Grenzdrehzahl	16000 min^{-1}
24	Axialspiel	0.05 - 0.15 mm
25	Radialspiel	0.014 mm
26	Max. axiale Belastung (dynamisch)	0.8 N
27	Max. axiale Aufpresskraft (statisch)	15 N
28	Max. radiale Belastung, 5 mm ab Flansch	1.4 N
	Weitere Spezifikationen	
29	Polpaarzahl	1
30	Anzahl Kollektorsegmente	7
31	Motorgewicht	24 g

Motordaten gemäss Tabelle sind Nenndaten.
Erläuterungen zu den Ziffern Seite 72.

Betriebsbereiche

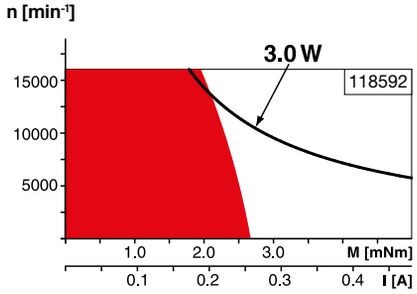

Legende

Dauerbetriebsbereich
Unter Berücksichtigung der angegebenen thermischen Widerstände (Ziffer 17 und 18) und einer Umgebungstemperatur von 25°C wird bei dauernder Belastung die maximal zulässige Rotortemperatur erreicht = thermische Grenze.

Kurzzeitbetrieb
Der Motor darf kurzzeitig und wiederkehrend überlastet werden.

Typenleistung

maxon Baukastensystem Details auf Katalogseite 34

Empfohlene Elektronik:

Hinweise	Seite **34**
ESCON Module 24/2	486
ESCON 36/2 DC	486
ESCON Module 50/5	487
ESCON 50/5	489